Proposal
Pemrograman Web (Praktikum)

Kelompok : 3 (Kebudayaan)

Anggota :

1. Athiyya Crissa (187241022)
2. Fira Novi Puspita S (187241025)
3. Dania Veronika Pangaribuan (187241056)

Dosen : Taufik, S.T., M.kom.

PROGRAM STUDI SISTEM INFORMASI

FAKULTAS SAINS DAN TEKNOLOGI

UNIVERSITAS AIRLANGGA

SURABAYA

2026

Daftar Isi

Daftar Isi.....1
BAB I.....3
PENDAHULUAN.....3
1.1 Judul Project.....3
1.2 Deskripsi Project.....3
1.3 Lingkungan Project.....3
1.4 Teknologi project.....3
BAB II.....5
DESAIN SISTEM.....5
2.1 Conceptual Data Model (CDM).....5
2.2 Physical Data Model (PDM).....5
2.3 Site Map.....6
2.4 Tampilan Halaman Login.....7

BAB I
PENDAHULUAN

1.1 Judul Project

Sistem Informasi Kebudayaan dan Marketplace Berbasis Web mengenai Pulau Madura.

1.2 Deskripsi Project

Project ini bertujuan untuk membangun sistem informasi berbasis web yang menyediakan informasi lengkap mengenai sejarah, kebudayaan adat, pariwisata, tokoh bersejarah, serta peristiwa penting yang berkaitan dengan Pulau Madura. Sistem ini juga dilengkapi dengan fitur marketplace yang menyediakan rekomendasi pembelian produk khas Madura.

Melalui sistem ini, pengguna dapat memperoleh informasi budaya Madura secara terstruktur sekaligus memperoleh akses untuk membeli produk budaya, seperti kerajinan tradisional, makanan khas, dan batik khas Madura. Sistem diharapkan dapat membantu pelestarian budaya daerah sekaligus mendukung promosi ekonomi kreatif masyarakat Madura.

1.3 Lingkungan Project

Project ini berada pada domain pelestarian dan promosi kebudayaan daerah berbasis teknologi informasi. Sistem dirancang untuk memberikan kemudahan akses informasi budaya Madura kepada masyarakat luas sekaligus menjadi sarana promosi produk dan jasa budaya daerah.

Klien dari sistem ini diasumsikan berasal dari instansi kebudayaan daerah, serta pelaku UMKM yang memproduksi produk khas Madura. Pengguna sistem terdiri dari administrator yang bertugas mengelola konten budaya, data produk, dan jasa, serta masyarakat umum yang mengakses informasi budaya dan melakukan pembelian produk atau pemesanan jasa.

1.4 Teknologi project

Bagian ini menjelaskan teknologi yang digunakan dalam proses perancangan dan pengembangan sistem. Pemilihan teknologi dilakukan dengan mempertimbangkan kemudahan pengembangan, fleksibilitas akses, serta kemampuan sistem dalam mengelola data secara efektif dan efisien.

1. Teknologi webnya

Sistem dikembangkan dalam bentuk aplikasi berbasis web (web-based) yang dapat diakses melalui berbagai perangkat seperti komputer maupun perangkat mobile menggunakan browser.

2. Bahasa pemrograman

   HTML, CSS, dan JavaScript. (Untuk sementara)

3. Database

   Database yang digunakan dalam pengembangan sistem adalah MySQL yang berfungsi untuk menyimpan data pengguna, informasi budaya, produk, jasa, transaksi, serta data pendukung lainnya.

4. Tools pendukung

   Visual Studio Code sebagai code editor, Figma sebagai alat perancangan desain antarmuka pengguna, Browser Google Chrome sebagai media pengujian sistem. (Untuk sementara)

BAB II

DESAIN SISTEM

2.1 Conceptual Data Model (CDM)

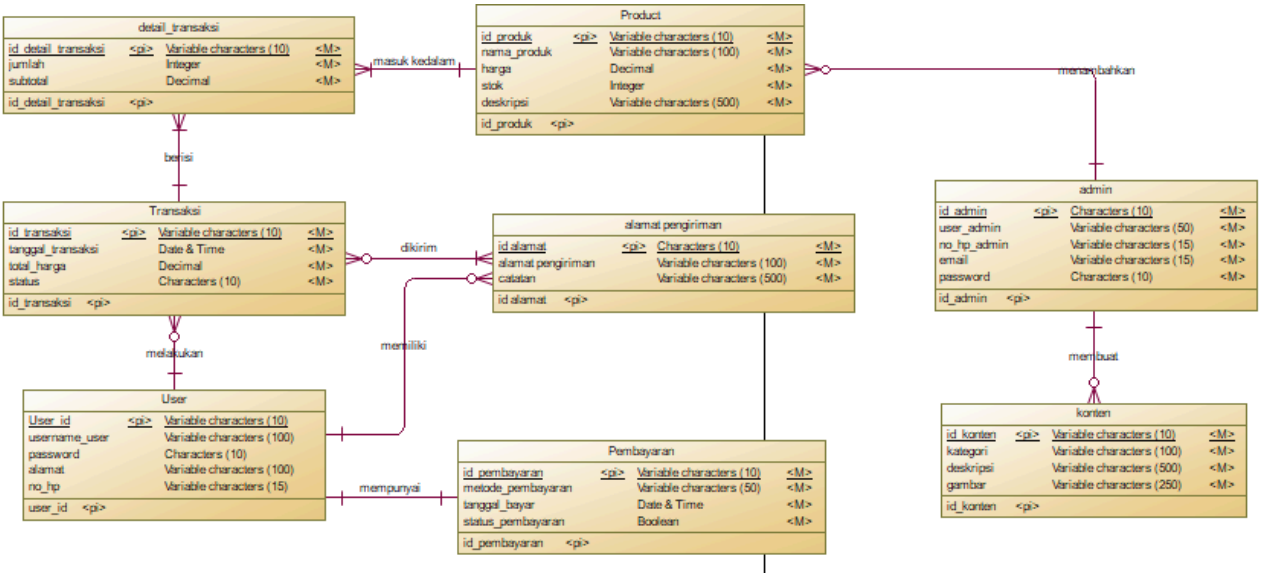
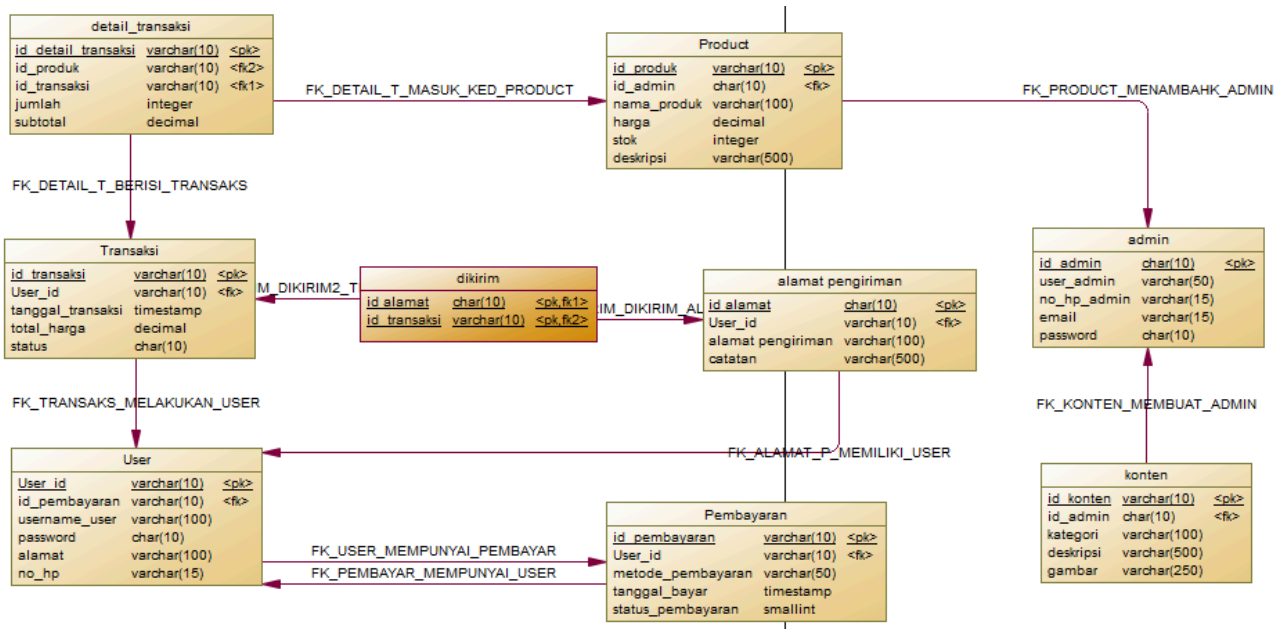
2.2 Physical Data Model (PDM)